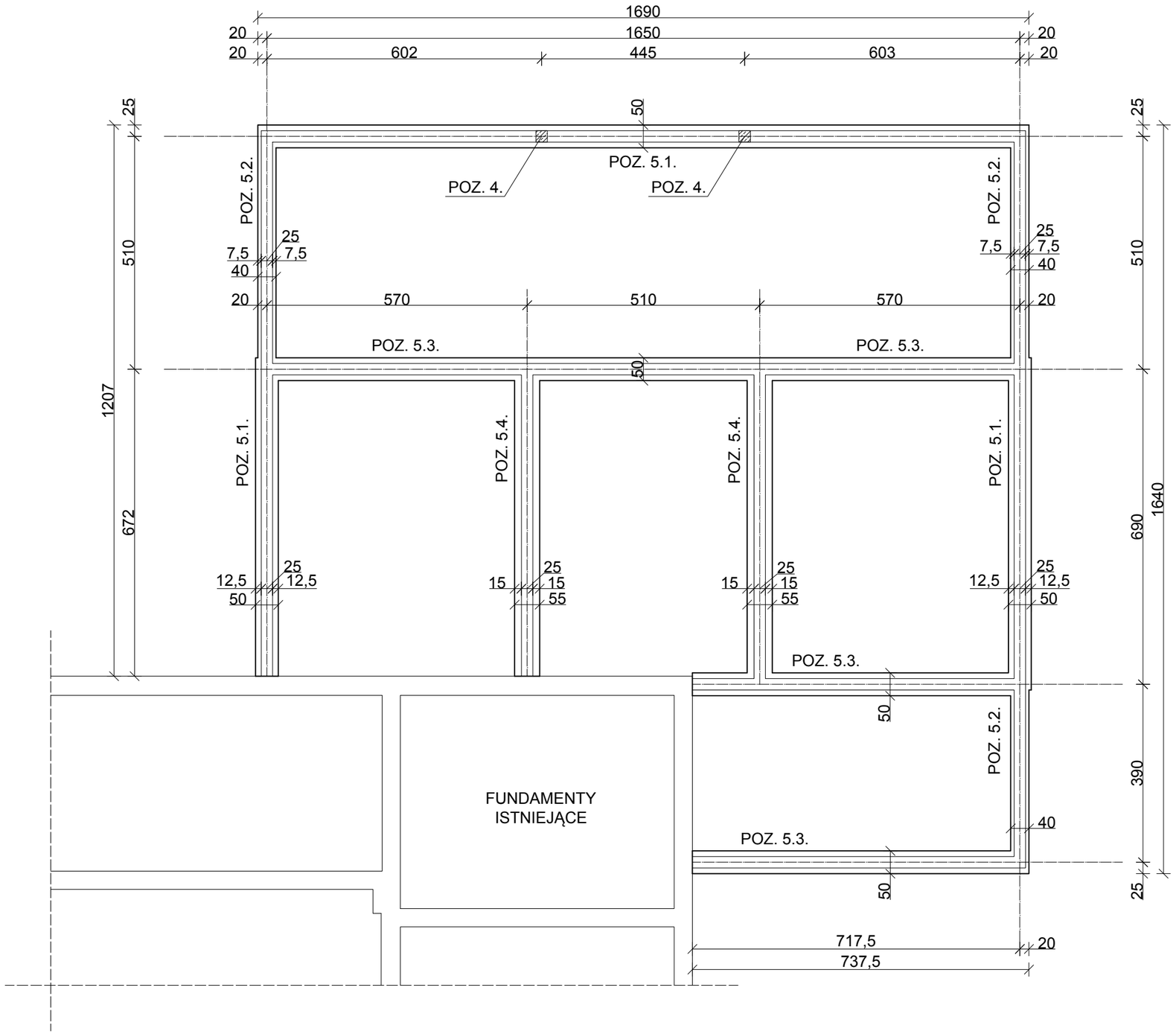

POZ. 4. SKALA 1:20

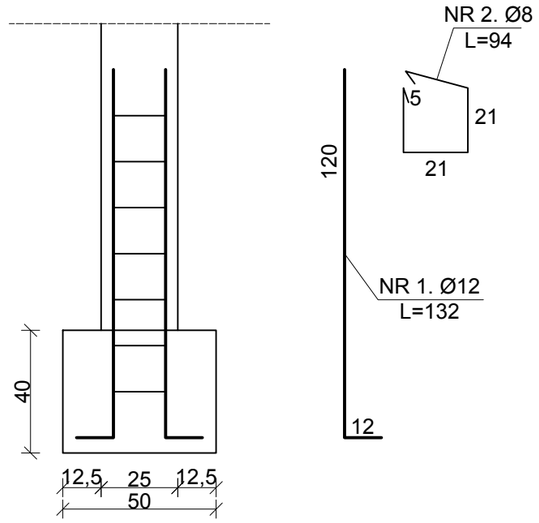

POZ. 5. SKALA 1:20

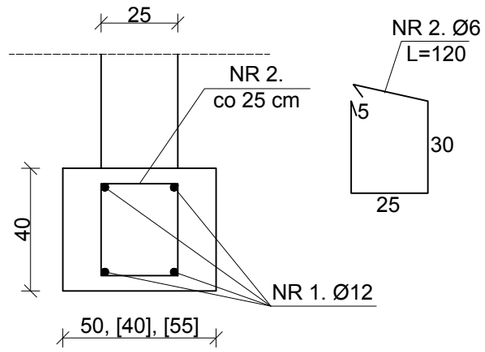

TEMAT	ROZBUDOWA BUDYNKU ŚRODOWISKOWEGO "DOMU SAMOPOMOCY" W SŁOWIKOWIE		
LOKALIZACJA	SŁOWIKOWO 10d, gm. ORCHOWO, dz. nr ewid. 302		
INWESTOR	GMINA ORCHOWO		
RZUT FUNDAMENTÓW			
PROJEKTANT	mgr inż. arch. Łukasz Seyda upr. budowl. w specj. architektonicznej nr WP-OIA/OKK/UpB/20/2011	PODPIS	RYS NR 5
PROJEKTANT KONSTRUKCJI	mgr inż. Jan Gołańczyk upr. budowl. w specj. konstrukcyjno-budowlanej nr GP 7346/19/91	PODPIS	SKALA 1:100
SPRAWDZAJĄCY	mgr inż. Mieczysław Królak upr. budowl. w specj. konstrukcyjno-budowlanej nr G.P. 250/7346/II/53/91		LUTY 2019